GROSLUX

GALO.01 SKY / MOSKITO

GALO.01 SKY / MOSKITO

Гобо проектор с защитой IP66

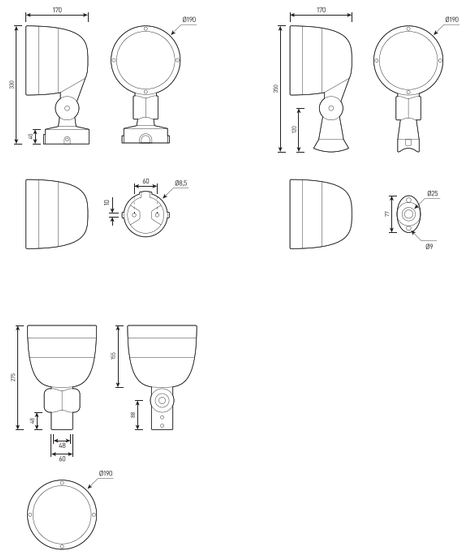

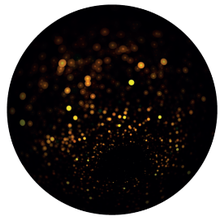

Эффект светящихся точек. Применяется в освещении парков, общественных пространств, для подсветки фасадов зданий.

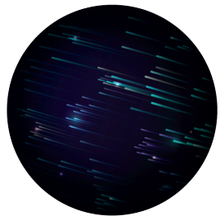

Эффект метеоритного потока. Применяется в освещении парков, общественных пространств, для подсветки фасадов зданий.

СПЕЦИФИКАЦИЯ

Корпус:	Экструдированный алюминий с защитным антикоррозийным покрытием
Цвет корпуса:	Серый, RAL
Угол раскрытия луча:	60x120°, >60°
Цветовая температура, K:	R, G, B, W, RGBW
Класс электрозащиты:	1 класс (SELV)
Входное напряжение,V:	220V
Степень защиты, IP:	IP66
Рабочая температура:	-40°C ~ +50°C
Система управления:	DMX-512
Вес:	4,0 кг
Срок службы, часов:	> 50000ч

Артикул	Наименование	Мощность, W	Размеры, mm	Входное напряжение, V	Угол рассеивания	Цветовая температура, K	Вес, кг
GL900050	GALO.01 SKY 25W(+3W LASER) DMX-512 220V IP66	25W	D190x170	220V	60x120°	RGBW	4,0кг
GL900060	GALO.01 MOSKITO 25W(+3W LASER) DMX-512 220V IP66	25W	D190x170	220V	>60°	R, G, B, W	4,0кг