GROSLUX

FORUS.27 SIZE 5

FORUS.27 SIZE 5

Многофункциональный прожектор с встроенной системой жидкостного охлаждения

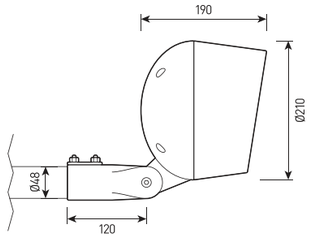

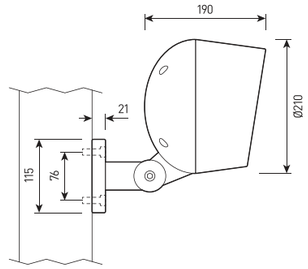

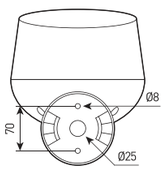

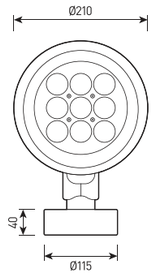

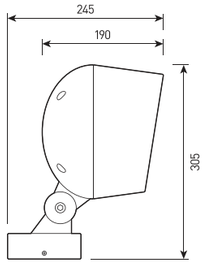

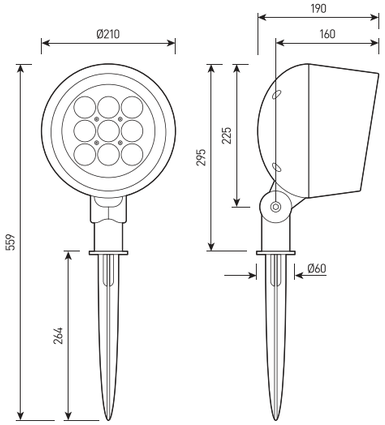

СПЕЦИФИКАЦИЯ

Корпус:	Литой под давлением алюминий, покрытый полиэстерной порошковой краской
Цвет корпуса:	Черный, Серый, RAL
Угол раскрытия луча:	2.5°, 6°, 9°, 12°, 15°, 20°, 30°, 45°, 60°, 15x60°, 10x70°, 5x20°
Класс электрозащиты:	1 класс (SELV)
Цветовая температура, K:	2700K, 3000K, 4000K, 5000K, 5700K, R, G, B, RGBW 4in1
Входное напряжение,V:	36V, 220V
Система управления:	On/Off, DMX-512, 0-10V, DALI
Степень защиты, IP:	IP66
Рабочая температура:	-40°C ~ +50°C
Вес:	3,7 кг

Артикул	Наименование	Мощность	Размеры, мм	Входное напряжение	Угол рассеивания	Цветовая температура	Вес
FL701085	FORUS.27 60W 220V SINGLE IP66 SIZE 5	60W	210x305x245	220V	2.5°	2700K, 3000K, 4000K, 5000K, 5700K, R, G, B	3,7 кг
FL701090	FORUS.27 70W 220V SINGLE IP66 SIZE 5	70W	210x305x245	220V	6°, 12°, 20°, 30°, 45°, 60°, 10x70°, 5x20°	2700K, 3000K, 4000K, 5000K, 5700K, R, G, B	3,7 кг
FL701095	FORUS.27 80W 220V DMX-512 RGBW IP66 SIZE 5	80W	210x305x245	220V	2.5°	RGBW	3,7 кг
FL701100	FORUS.27 100W 36V/220V DMX-512 RGBW 4in1 IP66 SIZE 5	100W	210x305x245	36V/220V	9°, 15°, 20°, 30°, 45°, 15x60°	RGBW	3,7 кг