GROSLUX

FORUS.27 SIZE 3

Многофункциональный прожектор с встроенной системой жидкостного охлаждения

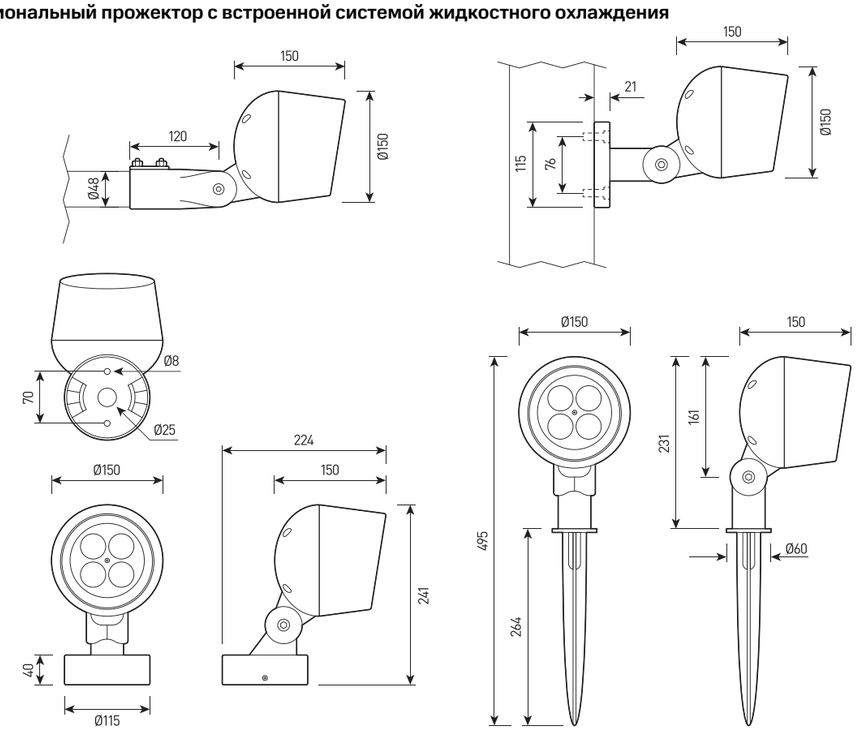

СПЕЦИФИКАЦИЯ

Корпус:	Литой под давлением алюминий, покрытый полиэстерной порошковой краской
Цвет корпуса:	Черный, Серый, RAL
Угол раскрытия луча:	2.5°, 6°, 9°, 12°, 15°, 20°, 30°, 45°, 60°, 15x60°, 10x70°, 5x20°
Класс электрозащиты:	1 класс (SELV)
Цветовая температура, K:	2700K, 3000K, 4000K, 5000K, 5700K, R, G, B, RGBW 4in1
Входное напряжение,V:	24V, 220V
Система управления:	On/Off, DMX-512, 0-10V, DALI
Степень защиты, IP:	IP66
Рабочая температура:	-40°C ~ +50°C
Вес:	1,9 кг

Артикул	Наименование	Мощность	Размеры, мм	Входное напряжение	Угол рассеивания	Цветовая температура	Вес
FL701065	FORUS.27 35W 220V SINGLE IP66 SIZE 3	35W	150x241x222	220V	2.5°, 6°, 12°, 20°, 30°, 45°, 60°, 10x70°, 5x20°	2700K, 3000K, 4000K, 5000K, 5700K, R, G, B	1,9 кг
FL701070	FORUS.27 40W 24V/220V DMX-512 RGBW 4in1 IP66 SIZE 3	40W	150x241x222	24V/220V	9°, 15°, 20°, 30°, 45°, 15x60°	RGBW	1,9 кг

FORUS.27 SIZE 3