СВЕТИЛЬНИК СВЕТОДИОДНЫЙ

FORUS.19

Паспорт и руководство по эксплуатации

1 Основные сведения об изделии

1.1. **МОЩНЫЙ СПОРТИВНЫЙ ПРОЖЕКТОР** для освещения спортивных объектов. Светильники соответствуют техническим регламентам таможенного союза ТР ТС 004/2011 и ТР ТС 020/2011, ГОСТ IEC 60598-1-2017, ГОСТ IEC 60598-2-1-2011, ГОСТ IEC 60598-2-3-2012.

1.2. Светильники предназначены для работы в сети переменного тока с номинальным напряжением 220В, частотой 50 Гц.

1.3 Светильники соответствуют I классу защиты от поражения электрическим током, ГОСТ IEC 60598-1-2017, в части воздействия механических факторов внешней среды – группе условий эксплуатации М1 по ГОСТ 30630.1.2-99.

1.4 Номинальные значения климатических факторов по ГОСТ 15150-69 – УХЛ1, при этом значения климатических факторов принимаются следующими:

- диапазон рабочих температур от -40º до +55º (при запуске -20º ~ +45º);
- предельные значения температур хранения составляют от -50ºС до +50ºС;
- верхнее значение относительной влажности воздуха 100% при 25°С.

1.5 Степень защиты оболочки светильников, IP66 по ГОСТ 14254-2015.

2 Технические характеристики

Артикул	Наименование	Размер, мм	Вес, кг	Потребляемая мощность, W	Входное напряжение, V	Угол рассеивания
FL700840	**FORUS.19** 320W 220V IP66 SINGLE SIZE 1	535x581x109	19,0	320W	220V	12°, 16°, 30°, 60°, 60x130°, 40x130°, 25x130°
FL700845	**FORUS.19** 480W 220V IP66 SINGLE SIZE 1	535x581x109	19,0	480W	220V	12°, 16°, 30°, 60°, 60x130°, 40x130°, 25x130°
FL700850	**FORUS.19** 550W 220V IP66 SINGLE SIZE 1	535x581x109	19,0	550W	220V	12°, 16°, 30°, 60°, 60x130°, 40x130°, 25x130°
FL700855	**FORUS.19** 600W 220V IP66 SINGLE SIZE 2	538x728x114	21,8	600W	220V	12°, 16°, 30°, 60°, 60x130°, 40x130°, 25x130°
FL700860	**FORUS.19** 800W 220V IP66 SINGLE SIZE 3	656x580x138	34,6	800W	220V	12°, 16°, 30°, 60°, 60x130°, 40x130°, 25x130°
FL700865	**FORUS.19** 960W 220V IP66 SINGLE SIZE 3	656x580x138	34,6	960W	220V	12°, 16°, 30°, 60°, 60x130°, 40x130°, 25x130°
FL700870	**FORUS.19** 1100W 220V IP66 SINGLE SIZE 3	656x580x138	34,6	1100W	220V	12°, 16°, 30°, 60°, 60x130°, 40x130°, 25x130°
FL700875	**FORUS.19** 1200W 220V IP66 SINGLE SIZE 4	765x803x138	36,5	1200W	220V	12°, 16°, 30°, 60°, 60x130°, 40x130°, 25x130°
FL700880	**FORUS.19** 1440W 220V IP66 SINGLE SIZE 5	673x791x138	43,8	1440W	220V	12°, 16°, 30°, 60°, 60x130°, 40x130°, 25x130°
FL700885	**FORUS.19** 1650W 220V IP66 SINGLE SIZE 5	673x791x138	43,8	1650W	220V	12°, 16°, 30°, 60°, 60x130°, 40x130°, 25x130°
FL700890	**FORUS.19** 1800W 220V IP66 SINGLE SIZE 6	977x817x138	51,0	1800W	220V	12°, 16°, 30°, 60°, 60x130°, 40x130°, 25x130°

2.1 Общие характеристики.

Корпус:	Литой под давлением алюминий, покрытый полиэстерной порошковой краской
Цвет корпуса:	Черный, Серый, RAL
Угол раскрытия луча:	12°, 16°, 30°, 60°, 60x130°, 40x130°, 25x130°
Цветовая температура:	3000K, 4000K, 5000K, 5700K
Индекс цветопередачи:	>80 CRI
Входное напряжение:	220В
Система управления:	On/Off, 1-10V
IK:	09
Коэффициент мощности:	>0,9
Степень защиты:	IP66
Рабочая температура:	-40º ~ +55º (при запуске -20º ~ +45º)
Вес:	19,0 – 51,0 кг

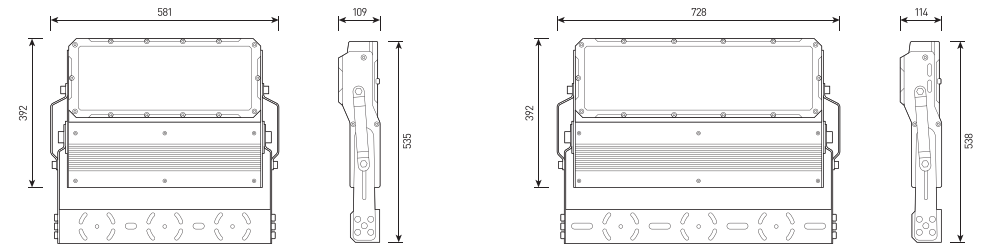

SIZE 1, SIZE 2

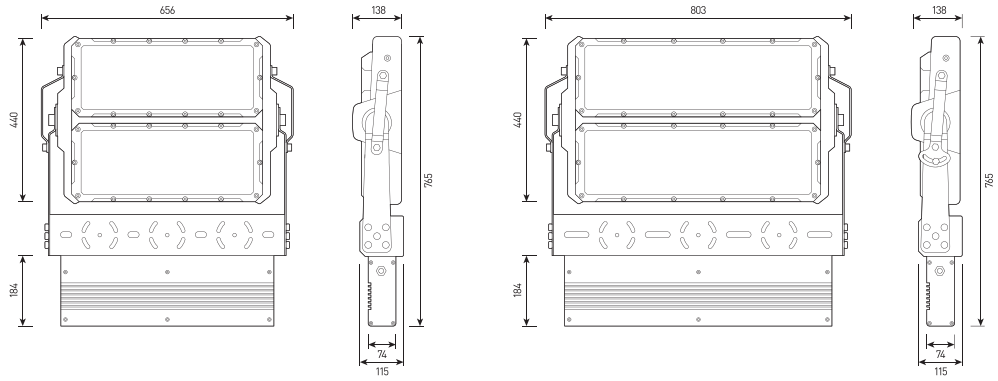

SIZE 3, SIZE 4

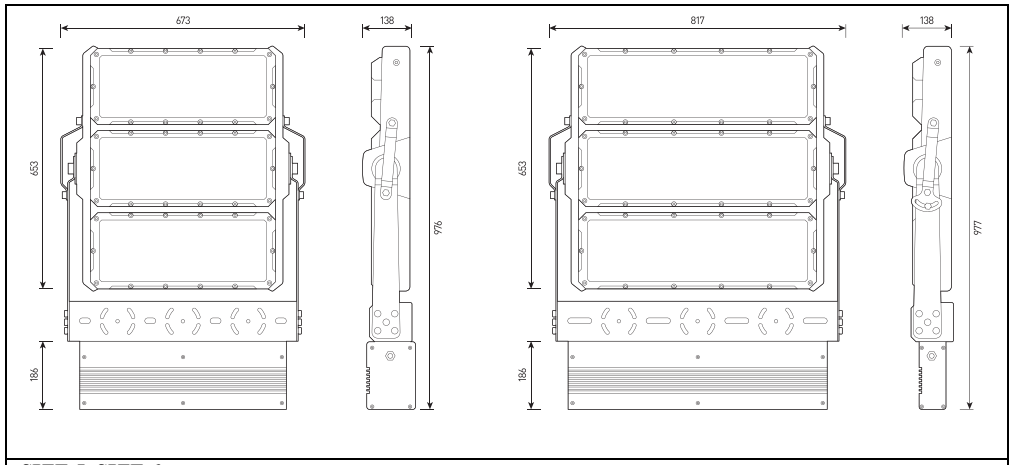

SIZE 5, SIZE 6

Ресурс работы светильника – не менее 50 000 ч;
Сечение подводящих проводов (220V) – 3x1,5 мм^2

3 Комплектность поставки

Светильник – 1 шт.
Паспорт и Руководство по эксплуатации – 1 шт.
Упаковка – 1 шт.

4 Указания по эксплуатации и мерам безопасности

4.1 Эксплуатация светильников должна производиться в соответствии с «Правилами технической эксплуатации электроустановок потребителей» и настоящим Паспортом и Руководством по эксплуатации. Перед установкой светильника необходимо убедиться в соответствии напряжения питающей сети 230 В.

ВНИМАНИЕ! ЗАПРЕЩАЕТСЯ МОНТИРОВАТЬ, ДЕМОНТИРОВАТЬ СВЕТИЛЬНИК ПРИ ВКЛЮЧЁННОМ НАПРЯЖЕНИИ!

4.2 Запрещается эксплуатация светильников с поврежденной изоляцией проводов и мест электрических соединений.

4.3 Запрещается самостоятельно разбирать и ремонтировать светильник

4.4 Запрещается применение химически активных веществ, абразивных средств и материалов.

5 В случае обнаружения неисправности.

В случае обнаружения неисправности необходимо отключить светильник от сети, демонтировать и обратиться в авторизированный сервис центр, для устранения неисправности. Попытка не санкционированного вмешательства в конструкцию светильника ведет к снятию гарантийных обязательств производителя.

6 Подготовка изделия к работе и установка светильников

ВНИМАНИЕ! ПЕРЕД УСТАНОВКОЙ СВЕТИЛЬНИКА УБЕДИТЕСЬ В ТОМ, ЧТО СЕТЕВОЕ НАПРЯЖЕНИЕ ОТКЛЮЧЕНО!

Перед монтажом освободить светильник от упаковки и ознакомиться с настоящим руководством.

ВНИМАНИЕ! Сетевые провода, подводимые к светильникам, не должны своим весом создавать силовую нагрузку на кабельный ввод.

6.1. Монтаж светильников

Закрепление и установка уличного светильника возможна в вертикальном положении.

7 Техническое обслуживание светильников

7.1 В процессе эксплуатации изделия необходимо не реже двух раз в год проводить профилактический осмотр и чистку световой части. Проверить исправность электроустановочных изделий и надежность крепления болтовых и винтовых соединений. Чистку защитного стекла и корпуса прожектора производить мягкой ветошью, смоченной в мыльном растворе.

7.2 Эксплуатация прожектора с треснувшим или иначе поврежденным защитным стеклом или корпусом не допускается, поврежденные элементы необходимо заменить.

8 Свидетельство об упаковывании

FORUS.19 _____ _____ _____

наименование изделия обозначение заводской номер

Упакован _____

наименование или код изготовителя

согласно требованиям, предусмотренным в действующей технической документации.

Упаковщик _____ _____ _____

должность личная подпись расшифровка подписи год, месяц, число

9 Свидетельство о приемке

FORUS.19 _____ _____ _____

наименование изделия обозначение заводской номер

светильник изготовлен и принят в соответствии с обязательными требованиями государственных стандартов, действующих технической документацией и признан годным для эксплуатации

Начальник ОТК

МП _____ _____

личная подпись расшифровка подписи

Дата изготовления _____

год, месяц, число

Сведения о цене и реализации

Цена договорная

Особые требования по реализации не установлены

10 Гарантийные обязательства

10.1 Гарантийный срок эксплуатации светильника составляет 36 месяцев со дня продажи Покупателю. В случае неисправности светильника в течение гарантийного срока Производитель обязуется провести безвозмездный ремонт или замену светильника при соблюдении Покупателем условий хранения, транспортирования и эксплуатации светильника, описанных в настоящем Паспорте и Руководстве по Эксплуатации. В случае обнаружения неисправности светильника до истечения гарантийного срока следует обратиться к Производителю по адресу:

г. Москва, ул. Проезд Аэропорта, д.8 Тел. сервисной службы: (495) 901-01-91, www.grosslux.ru, e-mail: info@grosslux.ru

Для ремонта или замены светильника в период гарантийного срока требуется предоставить рекламацию с указанием условий, при которых была выявлена неисправность, и предъявить само изделие с Паспортом Производителю или авторизованному им сервисному центру.

10.2 Гарантия не распространяется на следующие случаи:

- наличие механических повреждений;
- отсутствие настоящего Паспорта и Руководства по эксплуатации;
- воздействие на светильник химически активных веществ;
- воздействие на светильник абразивных средств и материалов;
- проведение ремонта светильника Покупателем или третьими лицами, кроме авторизованных Производителем.
- нарушение условий хранения, транспортирования и эксплуатации светильника.

10.3 При отсутствии штампа торгующей организации срок гарантии исчисляется со дня выпуска изделия Производителем, указанным в настоящем Паспорте и Руководстве по эксплуатации.

11 Сведения об упаковке, транспортировании и хранении.

11.1 Упаковка, хранение, транспортирование светильников должны соответствовать требованиям ГОСТ 23216.

11.2 Светильники транспортируются в упаковке любым крытым видом транспорта. Во время погрузки, транспортирования и выгрузки светильников с транспортного средства должны быть приняты меры защиты светильников от механических повреждений и непосредственного воздействия нефтепродуктов, агрессивных сред и атмосферных осадков.

11.3 Хранение светильников в упаковке допускается на стеллажах в закрытых сухих помещениях в условиях, исключающих воздействие нефтепродуктов и агрессивных сред, на расстоянии не менее одного метра от отопительных и нагревательных приборов. Температура хранения от –50 до +60ºС при относительной влажности воздуха не более 85%.

12 Утилизация

Светильник не содержит токсичных материалов, а также комплектующих, приносящих вред окружающей среде. Утилизацию светильника проводить обычным способом.